Comune di Guidonia Montecelio

(PROV. DI ROMA)

COMUNE DI GUIDONIA MONTECELIO
PROV. DI RO
27.10.06 076496
PROTOCOLLO GENERALE

VARIANTE PIANO REGOLATORE CIMITERIALE

(D.P.R. n°285/90 , Circ. Min. Sanità n.24 del 24/06/93, Regolamento Comunale di Polizia Mortuaria)

IL PRESIDENTE DEL CONSIGLIO COMUNALE
DOTT. ANTONIO MURATORE

IL SEGRETARIO GENERALE A SCAVALCO
DOTT. FRANCESCO MARZIALI

APPROVATO CON ATTO CONSILIARE
N° 31 DEL 24.7.2008

OGGETTO: **TIPOLOGIE AREE SEPOLTURE SINGOLE**	TAV. N.	**07**
	SCALA:	---
	DATA:	Maggio 2006
	AGG.TO:	Ottobre 2006
PROGETTISTA: Arch. Aldo Cappelletti (C.F.: CPP LDA 49M03 M082G)	RP/Dis: Dott. Arch. L. Bussotti	Archivio: 614
	Verificato: Arch. M. Risolo	File: Testate.dwg
	Approvato: Arch. A. Cappelletti	Dir:1-Lavori\614-variante PRC

Sede legale ed operativa Via D. Lupatelli n° 26 - 00149 Roma - tel./fax 0655268994 - 0655287322
E-mail: architime@tiscali.it
Sede operativa Via G. D. Cassini n° 46 - 10129 Torino - tel./fax 01119706432-01119706963
E-mail: to@architime.fastwebnet.it
P. IVA 05681501002 - Iscrizione Registro Imprese di Roma n° 87066/99

Architime
Studio di Architettura Ingegneria Urbanistica
Sistema gestione qualità certificato UNI EN ISO 9001-2000

TIPOLOGIE AREE PER SEPOLTURE SINGOLE

LEGENDA:

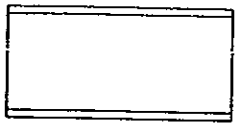

PERCORSO PEDONALE

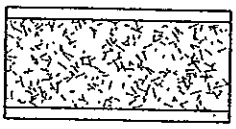

AIUOLA CONTINUA

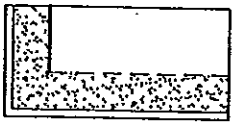

VERDE AREA SEPOLTURE VINCOLATO

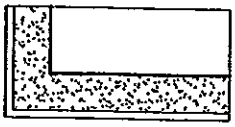

FILO FISSO ALLINEAMENTO SEPOLTURE

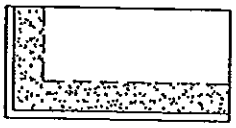

AREA DI MASSIMO INVILUPPO PLANIMETRICO SEPOLTURE

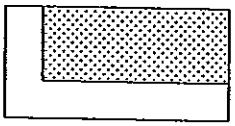

CRIPTE (B)

EDICOLE (B1)

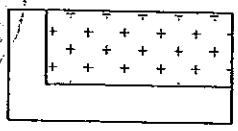

CAPPELLE (B2)

n° 31 N° IDENTIFICAZIONE AREA (Settore – Posizione)

Nella costruzione delle sepolture dovranno essere rispettate le norme previste dal regolamento di polizia mortuaria approvato con D.P.R. del 10 settembre 1990 n° 285 (suppl. ord. alla G.U. del 12/10/90 n° 239)

1	CIMITERO GUIDONIA MONTECELIO MONUMENTALE	B1n 1

TIPOLOGIE DELLE AREE: EDICOLE

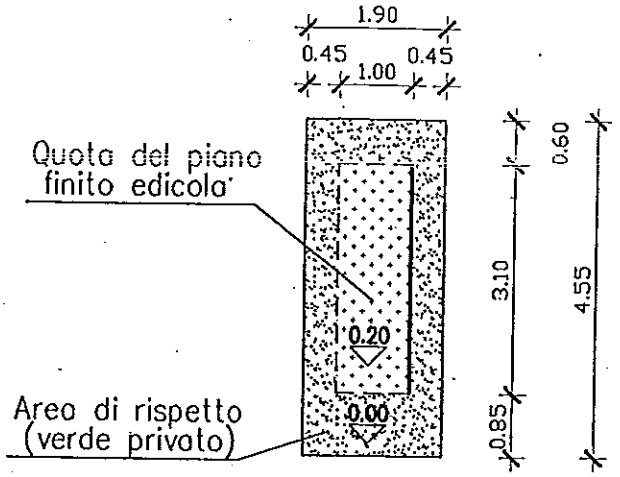

Superficie area: mq (4.55 x 1.90) = mq 8.65
Superficie max coperto costruzione: mq (1.00 x 3.10) = mq 3.10
Distanza laterale: minima ml 0.45
Distanza posteriore: minima ml 0.60
Distanza anteriore: ml 0.85
Altezza piano fisso pavimento costruzione: +0.20 (piano percorso pedonale)
Struttura in C.A. minimo cm 10 spessore
Copertura tetto con minimo 2 falde p max 35%
Rivestimento in laterizio o intonaco a faccia vista
Colore: tonalita' del bianco e grigio per C.A. o intonaco / Rivestimento in laterizio colore laterizio
Tegole: laterizio o cemento
Colore tegole: laterizio o testa di moro
Dimensioni minime loculo: l = 70/80; h = 70; p = 1%(piano deposito bara)
N° 4 file massimo fuori terra

B1

2	CIMITERO GUIDONIA MONTECELIO MONUMENTALE	B1n 2

TIPOLOGIE DELLE AREE: EDICOLE

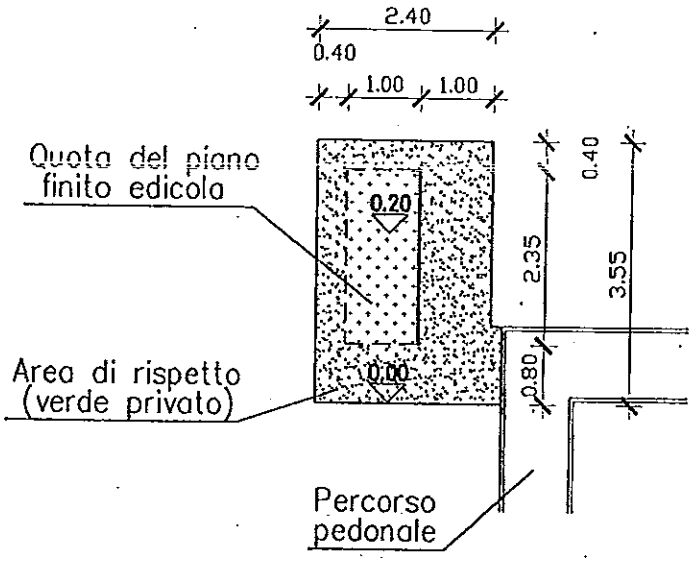

	Superficie area: mq (3.35 x 2.40) = mq 8.04
	Superficie max coperta costruzione: mq (2.35 x 1.00) = mq 2.35
	Distanza laterale: minima ml 0.40 – 0.80
	Distanza posteriore: minima ml 0.40
	Distanza anteriore: ml 1.00
	Altezza piano fisso pavimento costruzione: +0.20 (piano percorso pedonale)
	Struttura in C.A. minimo cm 10 spessore
	Copertura tetto con minimo 2 falde p max 35%
	Rivestimento in laterizio o intonaco a faccia vista
	Colore: tonalita' del bianco e grigio per C.A. o intonaco / Rivestimento in laterizio colore laterizio
	Tegole: laterizio o cemento
	Colore tegole: laterizio o testa di moro
B1	Dimensioni minime loculo: l = 70/80; h = 70; p = 1%(piano deposito bara)
	N° 4 file massimo fuori terra

3	CIMITERO GUIDONIA MONTECELIO I° AMPLIAMENTO	SETTORE A n° 1 (B2n)

TIPOLOGIE DELLE AREE: CAPPELLE

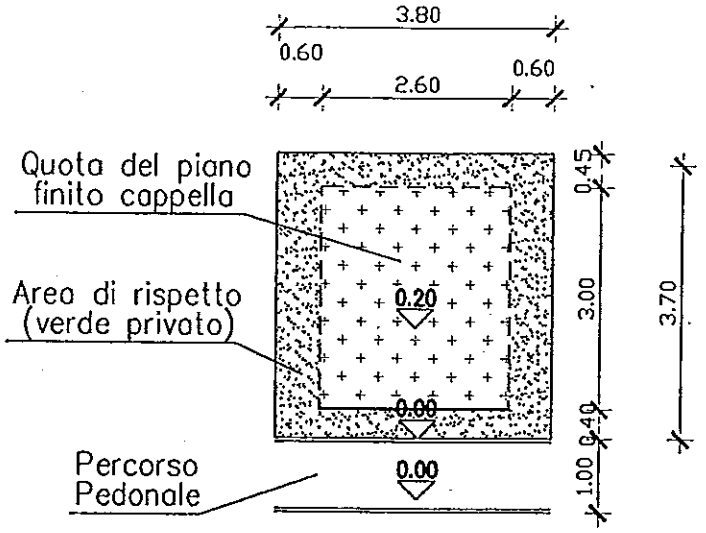

Superficie area: mq (3.80 x3.70) = mq 14.06

Superficie max coperta costruzione: mq (2.60 x 3.00) = mq 7.80

Distanza laterale: minima ml 0.60

Distanza posteriore: minima ml 0.45

Distanza anteriore: ml 0.40

Altezza piano fisso pavimento costruzione: +0.20 (piano percorso pedonale)

Struttura in C.A. minimo cm 10 spessore

Copertura tetto con minimo 2 falde p max 35%

Rivestimento in laterizio o intonaco a faccia vista

Colore: tonalita' del bianco e grigio per C.A. o intonaco / Rivestimento in laterizio colore laterizio

Tegole: laterizio o cemento

Colore tegole: laterizio o testa di moro

B2

Dimensioni minime loculo: l = 70/80; h = 70; p = 1%(piano deposito bara)

N° 4 file massimo fuori terra

4	CIMITERO GUIDONIA MONTECELIO I° AMPLIAMENTO	SETTORE A n° 2 (B2n)

TIPOLOGIE DELLE AREE: CAPPELLE

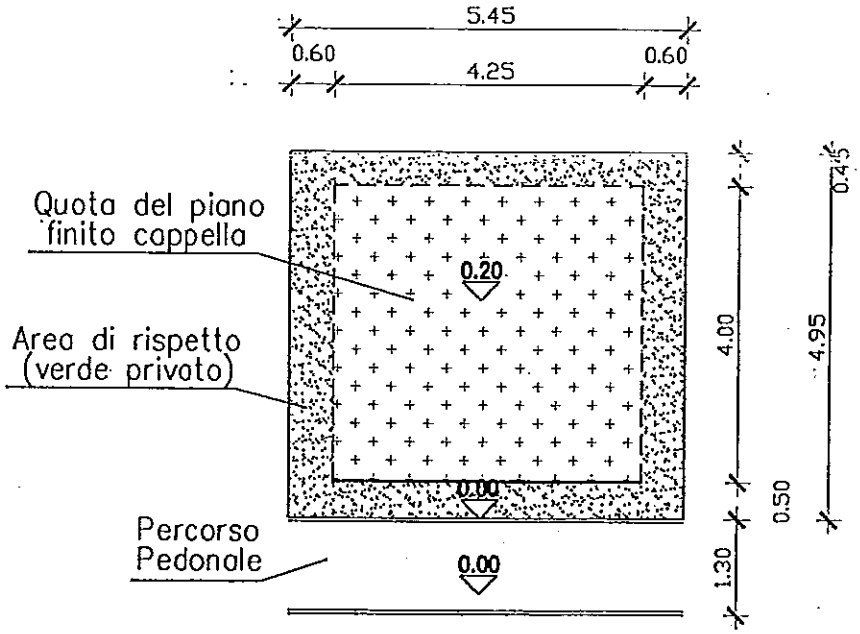

	Superficie area: mq (5.45 x 4.95) = mq 26.98
	Superficie max coperta costruzione: mq (4.25 x 4.00) = mq 17.00
	Distanza laterale: minima ml 0.60
	Distanza posteriore: minima ml 0.45
	Distanza anteriore: ml 0.50
	Altezza piano fisso pavimento costruzione: +0.20 (piano percorso pedonale)
	Struttura in C.A. minimo cm 10 spessore
	Copertura tetto con minimo 2 falde p max 35%
	Rivestimento in laterizio o intonaco a faccia vista
	Colore: tonalita' del bianco e grigio per C.A. o intonaco / Rivestimento in laterizio colore laterizio
	Tegole: laterizio o cemento
	Colore tegole: laterizio o testa di moro
B2	Dimensioni minime loculo: l = 70/80; h = 70; p = 1%(piano deposito bara)
	N° 4 file massimo fuori terra

5	CIMITERO GUIDONIA MONTECELIO I° AMPLIAMENTO	SETTORE B n° 1 (B2n)

TIPOLOGIE DELLE AREE: CAPPELLE

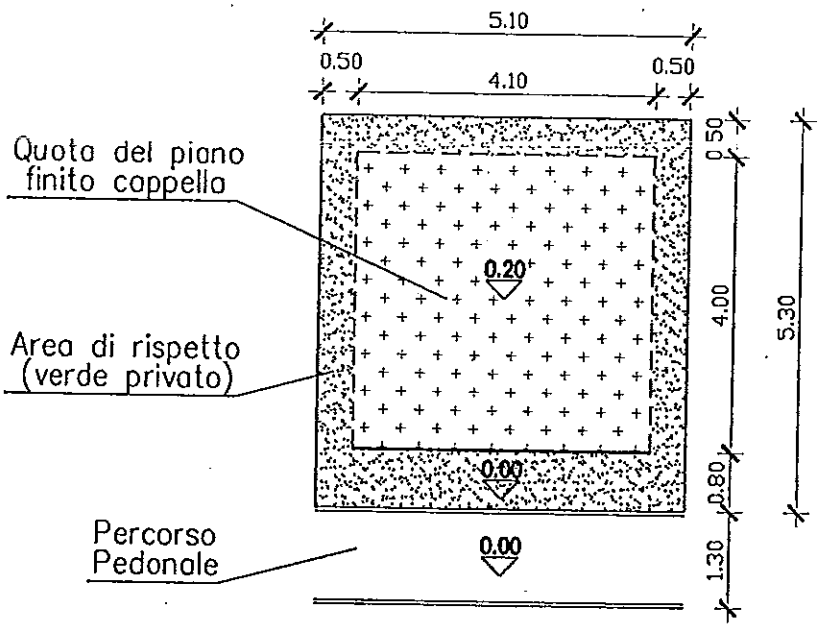

Superficie area mq (5.10 x 5.30) = mq 27.03
Superficie max coperta costruzione: mq (4.10 x 4.00) = mq 16.40
Distanza laterale minima ml 0.50
Distanza posteriore minima ml 0.50
Distanza anteriore minima ml 0.80 (area verde privato vincolato)
Altezza piano pavimento costruzione +0.20 (piano percorso pedonale)
Struttura: in C.A. minimo cm 10 spessore
Copertura: tetto con minimo 2 falde p max 35%
Rivestimento: in laterizio o intonaco a faccia vista
Colore: tonalita' del bianco e grigio per C.A. o intonaco / Rivestimento in laterizio colore laterizio
Tegole: laterizio o cemento
Colore tegole: laterizio o testa di moro
Dimensioni minime loculo: l = 70/80; h = 70; p = 1%(piano deposito bara)
N° 5 file massimo fuori terra

B2

6	CIMITERO GUIDONIA MONTECELIO I° AMPLIAMENTO	SETTORE B n° 1 (B1n)

TIPOLOGIE DELLE AREE: EDICOLE

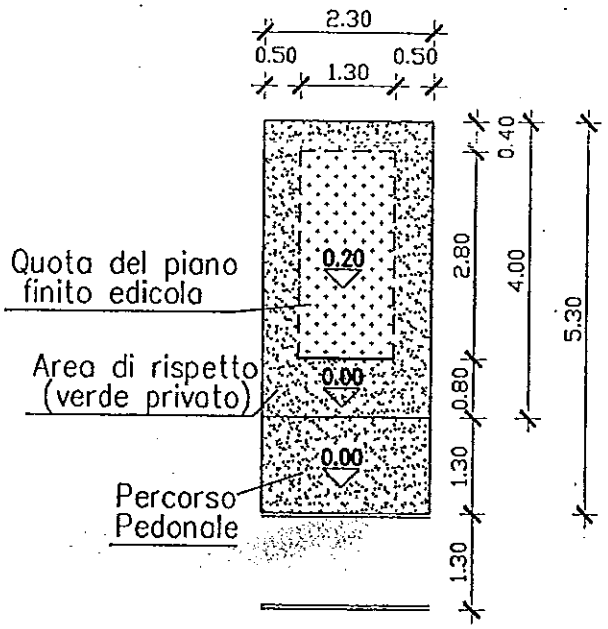

Superficie area mq (2.30 x 5.30) = mq 12.19
Superficie max coperta costruzione: mq (1.30 x 2.80) = mq 3.64
Distanza laterale minima ml 0.50
Distanza posteriore minima ml 0.50
Distanza anteriore minima ml 0.95 (area verde privato vincolato)
Altezza piano pavimento costruzione +0.20 (piano percorso pedonale)
Struttura: in C.A. minimo cm 10 spessore
Copertura: tetto con minimo 2 falde p max 35%
Rivestimento: in laterizio o intonaco o faccia vista
Colore: tonalita' del bianco e grigio per C.A. o intonaco / Rivestimento in laterizio colore laterizio
Tegole: laterizio o cemento
Colore tegole: laterizio o testa di moro
Dimensioni minime loculo: l = 70/80; h = 70; p = 1%(piano deposito bara)
N° 5 file massimo fuori terra

B1

7	CIMITERO GUIDONIA MONTECELIO I° AMPLIAMENTO	SETTORE B n° 2 (B1n)

TIPOLOGIE DELLE AREE: EDICOLE

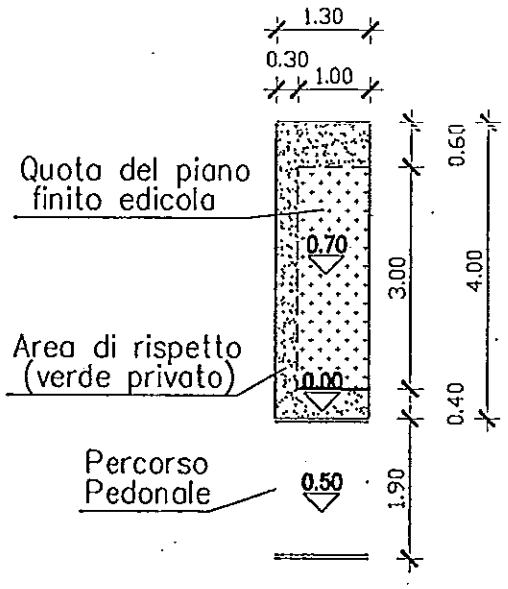

	Superficie area mq (1.30 x 4.00) = mq 5.20
	Superficie max coperta costruzione: mq (1.00 x 3.00) = mq 3.00
	Distanza laterale minima ml 0.30
	Distanza posteriore minima ml 0.60
	Distanza anteriore minima ml 0.40 (area verde privato vincolato)
	Altezza piano pavimento costruzione +0.20 (piano percorso pedonale)
	Struttura: in C.A. minimo cm 10 spessore
	Copertura: tetto con minimo 2 falde p max 35%
	Rivestimento: in laterizio o intonaco a faccia vista
	Colore: tonalita' del bianco e grigio per C.A. o intonaco / Rivestimento in laterizio colore laterizio
	Tegole: laterizio o cemento
	Colore tegole: laterizio o testa di moro
B1	Dimensioni minime loculo: l = 70/80; h = 70; p = 1%(piano deposito bara)
	N° 5 file massimo fuori terra

8	CIMITERO GUIDONIA MONTECELIO I° AMPLIAMENTO	SETTORE C n° 1- 3 - 4 (B2n)

TIPOLOGIE DELLE AREE: CAPPELLE

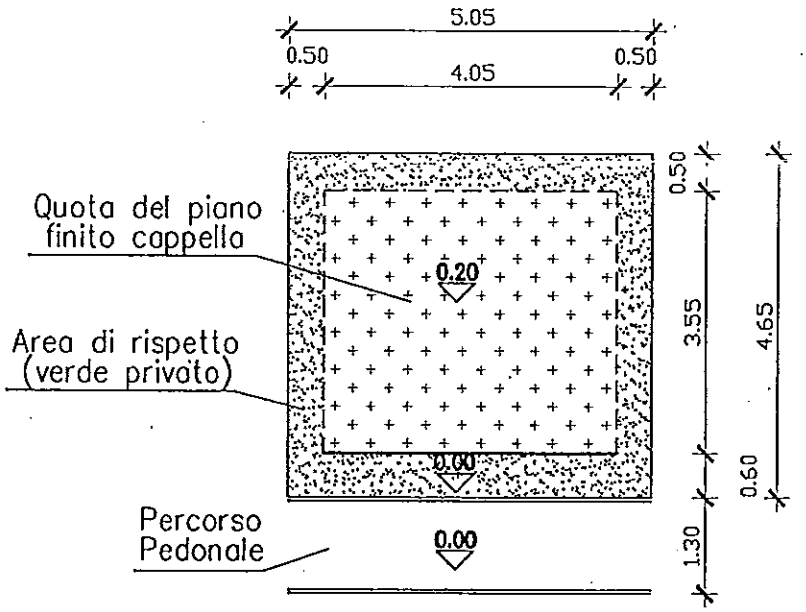

Superficie area: mq (5.05 x 4.65) = mq 23.48
Superficie max coperta costruzione: mq (4.05 x 3.55) = mq 14.38
Distanza laterale: minima ml 0.50
Distanza posteriore: minima ml 0.50
Distanza anteriore: ml 0.60
Altezza piano fisso pavimento costruzione: +0.20 (piano percorso pedonale)
Struttura in C.A. minimo cm 10 spessore
Copertura tetto con minimo 2 falde p max 35%
Rivestimento in laterizio o intonaco a faccia vista
Colore: tonalita' del bianco e grigio per C.A. o intonaco / Rivestimento in laterizio colore laterizio
Tegole: laterizio o cemento
Colore tegole: laterizio o testa di moro
Dimensioni minime loculo: l = 70/80; h = 70; p = 1%(piano deposito bara)
N° 4 file massimo fuori terra

B2

9	CIMITERO GUIDONIA MONTECELIO I° AMPLIAMENTO	SETTORE C n° 2 (B2n)

TIPOLOGIE DELLE AREE: CAPPELLE

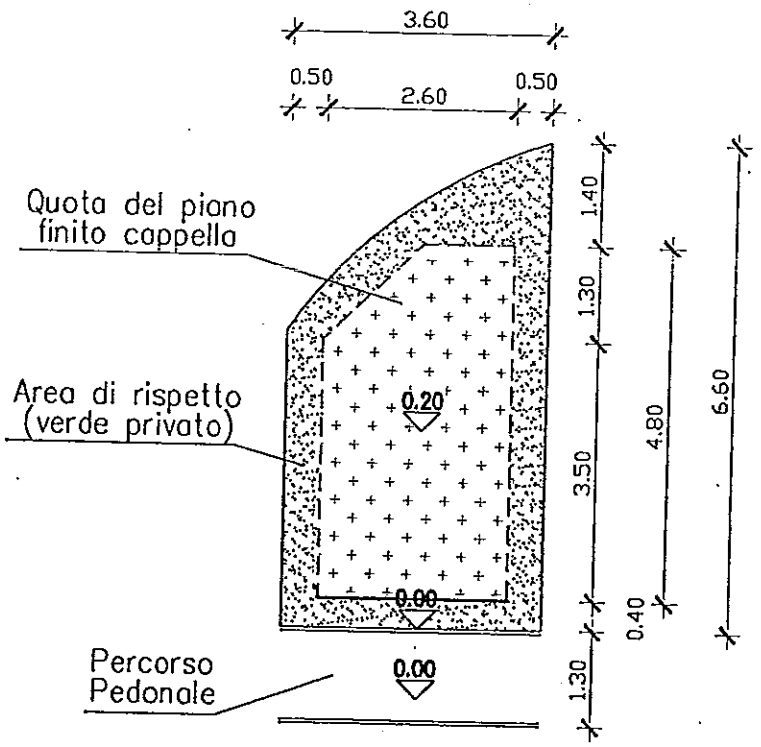

	Superficie area: mq (3.60 x 3.90) + (3.60 x 2.90)/2= mq 19.26
	Superficie max coperta costruzione: mq (2.60x3.50)+(2.60+1.24)x1.30/2 = mq 11.60
	Distanza laterale: minima ml 0.50
	Distanza posteriore: minima ml 0.60 – 1.20
	Distanza anteriore: ml 0.40
	Altezza piano fisso pavimento costruzione: +0.20 (piano percorso pedonale)
	Struttura in C.A. minimo cm 10 spessore
	Copertura tetto con minimo 2 falde p max 35%
	Rivestimento in laterizio o intonaco a faccia vista
	Colore: tonalita' del bianco e grigio per C.A. o intonaco / Rivestimento in laterizio colore laterizio
	Tegole: laterizio o cemento
	Colore tegole: laterizio o testa di moro
B2	Dimensioni minime loculo: l = 70/80; h = 70; p = 1%(piano deposito baro)
	N° 4 file massimo fuori terra

10	CIMITERO GUIDONIA MONTECELIO I° AMPLIAMENTO	SETTORE C n° dalla 1 alla 10 (Bn)

TIPOLOGIE DELLE AREE: CRIPTE

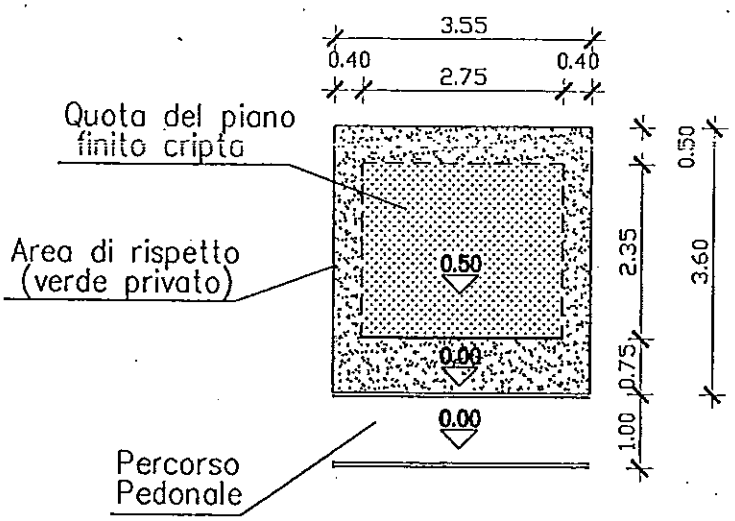

Superficie area: mq (3.15 x 3.60) = mq 11.34

Superficie minima coperta costruzione: mq (2.35 x 2.75) = mq 6.46

Distanza laterale: minima ml 0.40

Distanza posteriore: minima ml 0.50

Distanza anteriore: ml 0.75

Altezza piano finito costruzione: +0.50 (piano percorso pedonale)

Struttura in C.A. minimo cm 10 spessore / prefabbricata cm 5

Alzato posteriore max ml 1.00

Rivestimento in marmo o pietra bianca

Dimensioni minime loculo: l = 70/80; h = 70; p = 1% (piano deposito bara)

N° 5 file massimo entro terra

B

11	CIMITERO GUIDONIA MONTECELIO I° AMPLIAMENTO	SETTORE D n° 1 (B2n)

TIPOLOGIE DELLE AREE: CAPPELLE

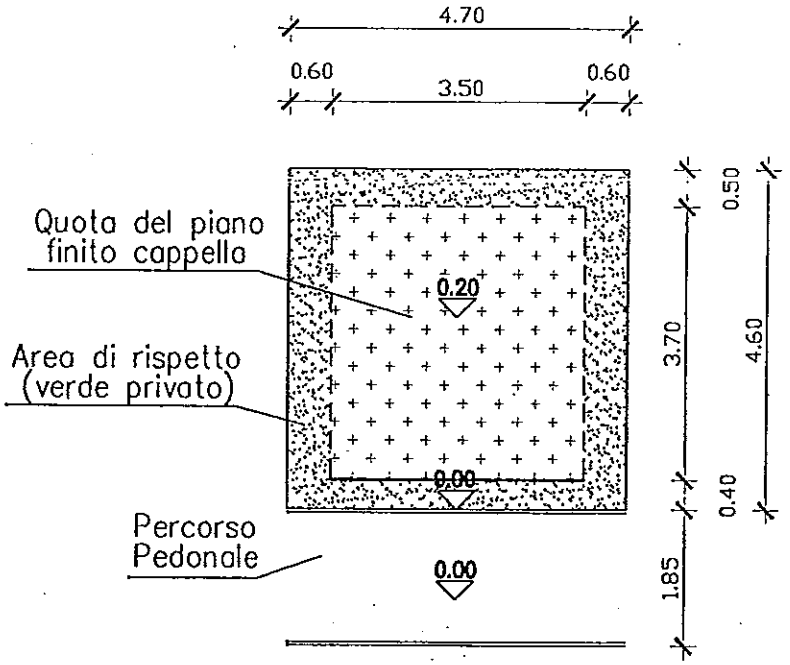

	Superficie area: mq (4.70 x 4.60) = mq 21.62
	Superficie max coperta costruzione: mq (3.50 x 3.70) = mq 12.95
	Distanza laterale: minima ml 0.60
	Distanza posteriore: minima ml 0.50
	Distanza anteriore: ml 1.85
	Altezza piano fisso pavimento costruzione: +0.20 (piano percorso pedonale)
	Struttura in C.A. minimo cm 10 spessore
	Copertura tetto con minimo 2 falde p max 35%
	Rivestimento in laterizio o intonaco a faccia vista
	Colore: tonalita' del bianco e grigio per C.A. o intonaco / Rivestimento in laterizio colore laterizio
	Tegole: laterizio o cemento
	Colore tegole: laterizio o testa di moro
B2	Dimensioni minime loculo: l = 70/80; h = 70; p = 1%(piano deposito bara)
	N° 4 file massimo fuori terra

12	CIMITERO GUIDONIA MONTECELIO I° AMPLIAMENTO	SETTORE D n° 1 (B1n)

TIPOLOGIE DELLE AREE: EDICOLE

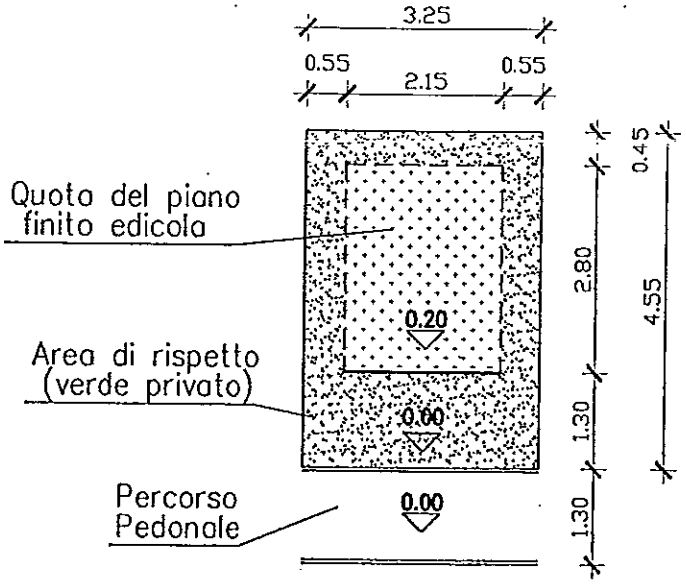

	Superficie area: mq (3.25 x 4.55) = mq 14.79
	Superficie max coperta costruzione: mq (2.15 x 2.80) = mq 6.02
	Distanza laterale: minima ml 0.55
	Distanza posteriore: minima ml 0.45
	Distanza anteriore: ml 1.30
	Altezza piano pavimento costruzione: +0.20 (piano percorso pedonale)
	Struttura in C.A. minimo cm 10 spessore
	Copertura tetto con minimo 2 falde p max 35%
	Rivestimento in laterizio o intonaco a faccia vista
	Colore: tonalita' del bianco e grigio per C.A. o intonaco / Rivestimento in laterizio colore laterizio
	Tegole: laterizio o cemento
	Colore tegole: laterizio o testa di moro
B1	Dimensioni minime loculo: l = 70/80; h = 70; p = 1%(piano deposito bara)
	N° 4 file massimo fuori terra

13	CIMITERO GUIDONIA MONTECELIO I° AMPLIAMENTO	SETTORE D n° dalla 2 alla 4 (B1n)

TIPOLOGIE DELLE AREE: EDICOLE

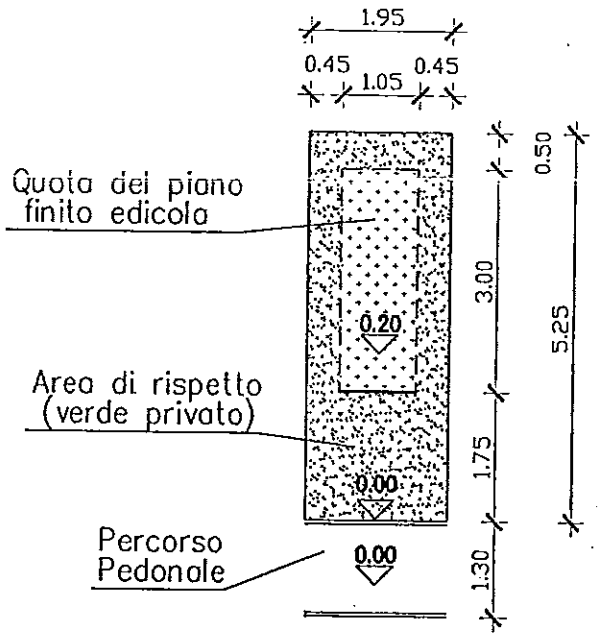

	Superficie area: mq (1.95 x 5.25) = mq 10.24
	Superficie max coperta costruzione: mq (1.05 x 3.00) = mq 3.15
	Distanza laterale: minima ml 0.45
	Distanza posteriore: minima ml 0.50
	Distanza anteriore: ml 1.75
	Altezza piano pavimento costruzione:altezza piano delle costruzioni adiacenti
	Struttura in C.A. minimo cm 10 spessore
	Copertura tetto con minimo 2 falde p max 35%
	Rivestimento in laterizio o intonaco a faccia vista
	Colore: tonalita' del bianco e grigio per C.A. o intonaco / Rivestimento in laterizio colore laterizio
	Tegole: laterizio o cemento
	Colore tegole: laterizio o testa di moro
B1	Dimensioni minime loculo: l = 70/80; h = 70; p = 1%(piano deposito bara)
	N° 4 file massimo fuori terra

14	CIMITERO GUIDONIA MONTECELIO I° AMPLIAMENTO	SETTORE F n° dalla 1 alla 4 (B1n)

TIPOLOGIE DELLE AREE: EDICOLE

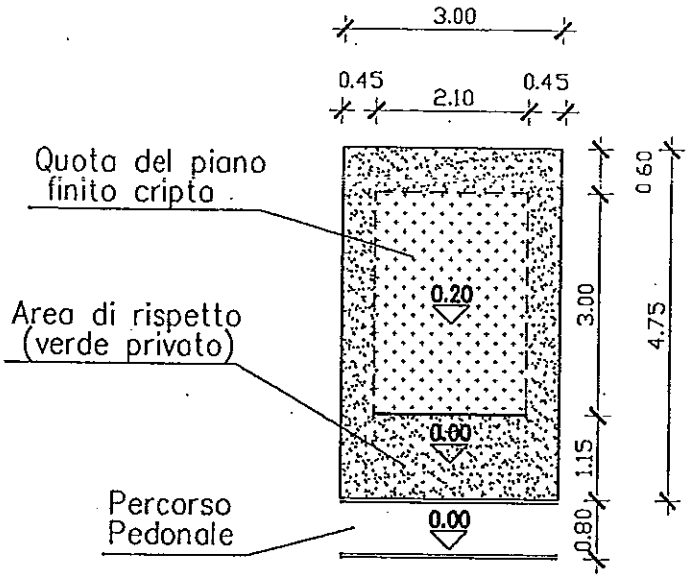

Superficie area: mq (3.00 x 4.75) = mq 14.25

Superficie max coperta costruzione: mq (2.10 x 3.00) = mq 6.30

Distanza laterale: minima ml 0.45

Distanza posteriore: minima ml 0.60

Distanza anteriore: ml 1.15

Altezza piano finito costruzione: +0.20 (piano percorso pedonale)

Struttura in C.A. minimo cm 10 spessore

Copertura tetto con minimo 2 falde p max 35%

Rivestimento in laterizio o intonaco a faccia vista

Colore: tonalita' del bianco e grigio per C.A. o intonaco / Rivestimento in laterizio colore laterizio

Tegole: laterizio o cemento

Colore tegole: laterizio o testa di moro

B1

Dimensioni minime loculo: l = 70/80; h = 70; p = 1%(piano deposito bara)

N° 4 file massimo fuori terra

15	CIMITERO GUIDONIA MONTECELIO I° AMPLIAMENTO	SETTORE F n° 5 (B1n)

TIPOLOGIE DELLE AREE: EDICOLE

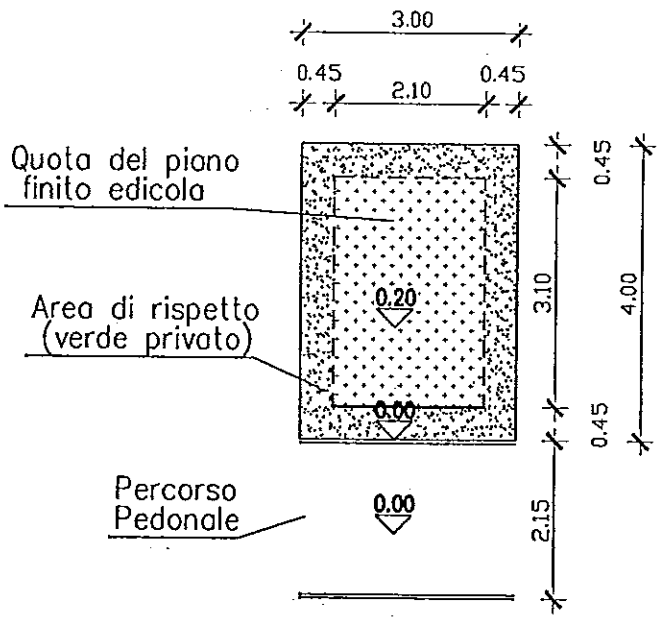

	Superficie area mq (3.00 x 4.00) = mq 12.00
	Superficie max coperta costruzione: mq (2.10 x 3.10) = mq 6.51
	Distanza laterale minima ml 0.45
	Distanza posteriore minima ml 0.45
	Distanza anteriore minima ml 0.45 (area verde privato vincolato)
	Altezza piano pavimento costruzione +0.20 (piano percorso pedonale)
	Struttura: in C.A. minimo cm 10 spessore
	Copertura: tetto con minimo 2 falde p max 35%
	Rivestimento: in laterizio o intonaco a faccia vista
	Colore: tonalita' del bianco e grigio per C.A. o intonaco / Rivestimento in laterizio colore laterizio
	Tegole: laterizio o cemento
	Colore tegole: laterizio o testa di moro
B1	Dimensioni minime loculo: l = 70/80; h = 70; p = 1% (piano deposito bara)
	N° 5 file massimo fuori terra

16	CIMITERO GUIDONIA MONTECELIO I° AMPLIAMENTO	SETTORE F n° 6 (B1n)

TIPOLOGIE DELLE AREE: EDICOLE

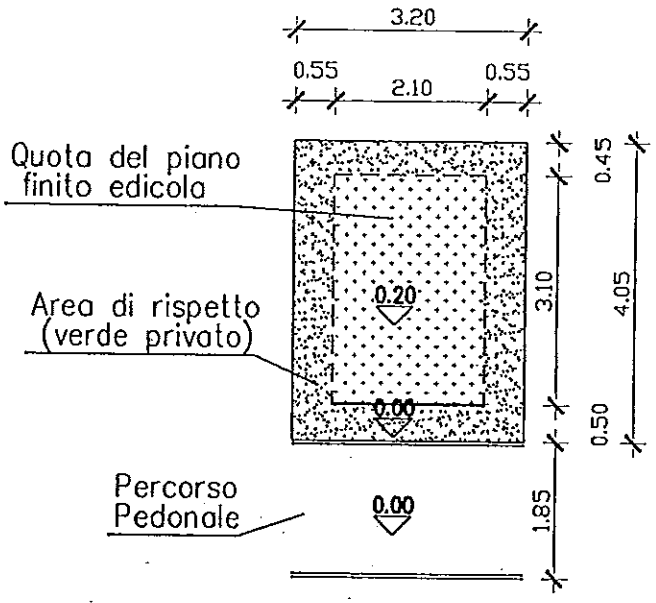

Superficie area mq (3.20 x 4.05) = mq 12.96

Superficie max coperta costruzione: mq (2.10x 3.10) = mq 9.52

Distanza laterale minima ml 0.55

Distanza posteriore minima ml 0.45

Distanza anteriore minima ml 0.50 (area verde privato vincolato)

Altezza piano pavimento costruzione +0.20 (piano percorso pedonale)

Struttura: in C.A. minimo cm 10 spessore

Copertura: tetto con minimo 2 falde p max 35%

Rivestimento: in laterizio o intonaco a faccia vista

Colore: tonalita' del bianco e grigio per C.A. o intonaco / Rivestimento in laterizio colore laterizio

Tegole: laterizio o cemento

Colore tegole: laterizio o testa di moro

B1

Dimensioni minime loculo: l = 70/80; h = 70; p = 1% (piano deposito bara)

N° 5 file massimo fuori terra

17	CIMITERO GUIDONIA MONTECELIO I° AMPLIAMENTO	SETTORE F n° 1 (B2n)

TIPOLOGIE DELLE AREE: CAPPELLE

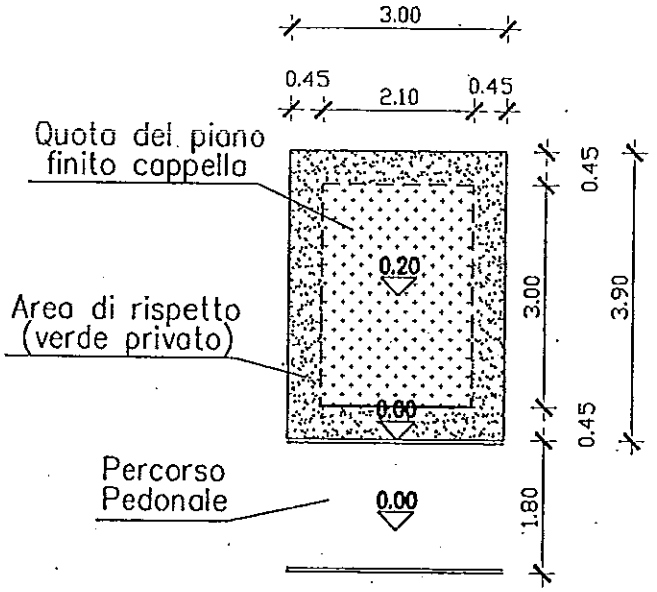

Superficie area: mq (3.00 x 3.90) = mq 11.70
Superficie max coperta costruzione: mq (2.10 x 3.00) = mq 6.30
Distanza laterale: minima ml 0.45
Distanza posteriore: minima ml 0.45
Distanza anteriore: ml 1.80
Altezza piano fisso pavimento costruzione: +0.20 (piano percorso pedonale)
Struttura in C.A. minimo cm 10 spessore
Copertura tetto con minimo 2 falde p max 35%
Rivestimento in laterizio o intonaco a faccia vista
Colore: tonalita' del bianco e grigio per C.A. o intonaco / Rivestimento in laterizio colore laterizio
Tegole: laterizio o cemento
Colore tegole: laterizio o testa di moro
Dimensioni minime loculo: l = 70/80; h = 70; p = 1% (piano deposito bara)
N° 4 file massimo fuori terra

B2

18	CIMITERO GUIDONIA MONTECELIO I° AMPLIAMENTO	SETTORE H n° 1 (B2n)

TIPOLOGIE DELLE AREE: CAPPELLE

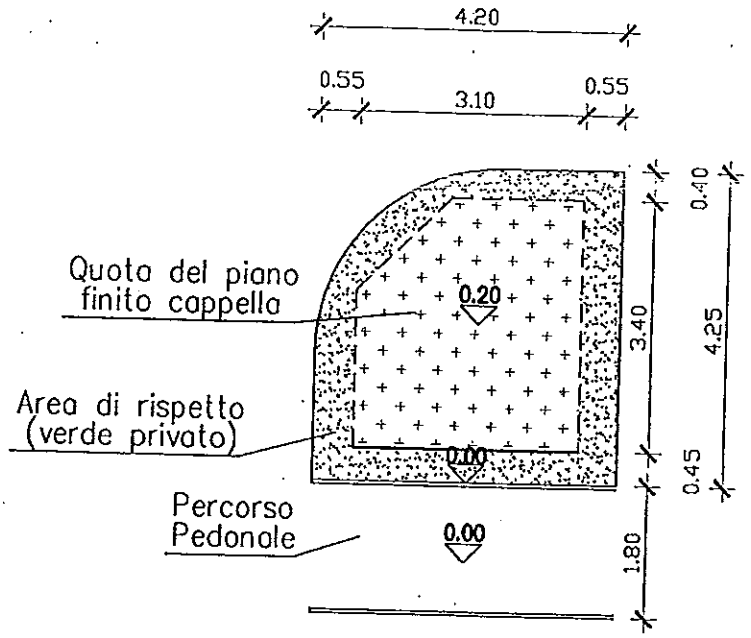

	Superficie area: mq (4.20 x 4.25) – (1.60 x 1.60) / 2 = mq 16.57
	Superficie max coperta costruzione: mq (3.10x3.40) – (1.30x1.30)/2 = mq 9.70
	Distanza laterale minima: ml 0.55
	Distanza posteriore minima ml 0.40
	Distanza anteriore minima ml 0.45
	Altezza piano pavimento costruzione +0.20 (piano percorso pedonale)
	Struttura: in C.A. minimo cm 10 spessore
	Copertura: tetto con minimo 2 falde p max 35%
	Rivestimento: in laterizio o intonaco a faccia vista
	Colore: tonalita' del bianco e grigio per C.A. o intonaco / Rivestimento in laterizio colore laterizio
	Tegole: laterizio o cemento
	Colore tegole: laterizio o testa di moro
B2	Dimensioni minime loculo: l = 70/80; h = 70; p = 1%(piano deposito bara)
	N° 5 file massimo fuori terra

19	CIMITERO GUIDONIA MONTECELIO I° AMPLIAMENTO	SETTORE H n° 2 (B2n)

TIPOLOGIE DELLE AREE: CAPPELLE

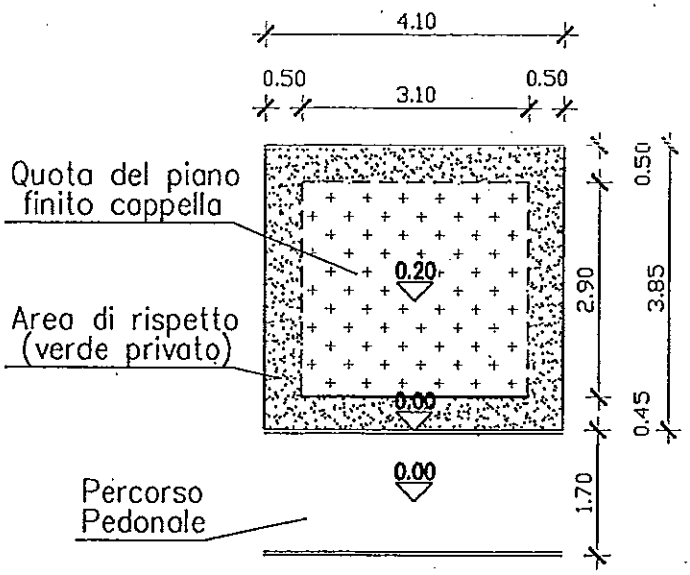

Superficie area mq (4.10 x 3.85) = mq 15.78

Superficie max coperta costruzione: mq (3.10 x 2.90) = mq 8.99

Distanza laterale minima ml 0.50

Distanza posteriore minima ml 0.50

Distanza anteriore minima ml 0.45 (area verde privato vincolato)

Altezza piano pavimento costruzione +0.20 (piano percorso pedonale)

Struttura: in C.A. minimo cm 10 spessore

Copertura: tetto con minimo 2 falde p max 35%

Rivestimento: in laterizio o intonaco a faccia vista

Colore: tonalita' del bianco e grigio per C.A. o intonaco / Rivestimento in laterizio colore laterizio

Tegole: laterizio o cemento

Colore tegole: laterizio o testa di moro

B2

Dimensioni minime loculo: l = 70/80; h = 70; p = 1%(piano deposito bara)

N° 5 file massimo fuori terra

20	CIMITERO GUIDONIA MONTECELIO I° AMPLIAMENTO	SETTORE H n° 3 (B2n)

TIPOLOGIE DELLE AREE: CAPPELLE

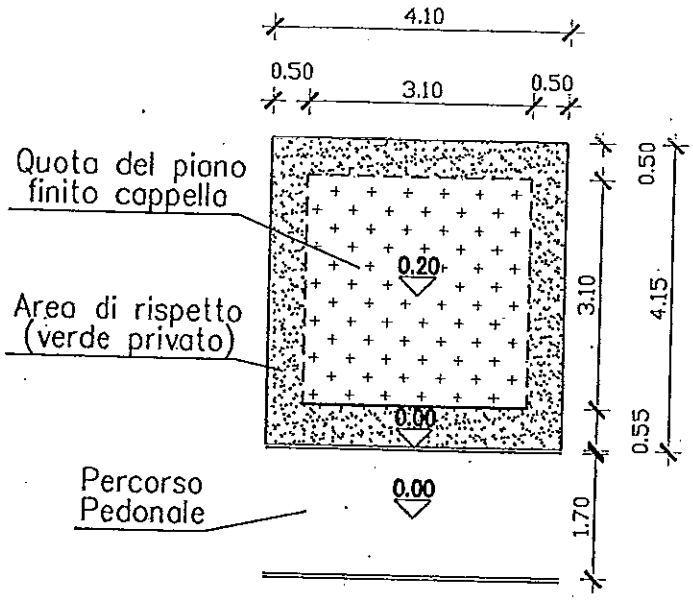

Superficie area mq (4.10 x 4.15) = mq 17.02

Superficie max coperta costruzione: mq (3.10 x 3.10) = mq 9.61

Distanza laterale minima ml 0.50

Distanza posteriore minima ml 0.50

Distanza anteriore minima ml 0.55 (area verde privato vincolato)

Altezza piano pavimento costruzione +0.20 (piano percorso pedonale)

Struttura: in C.A. minimo cm 10 spessore

Copertura: tetto con minimo 2 falde p max 35%

Rivestimento: in laterizio o intonaco a faccia vista

Colore: tonalita' del bianco e grigio per C.A. o intonaco / Rivestimento in laterizio colore laterizio

Tegole: laterizio o cemento

Colore tegole: laterizio o testa di moro

B2

Dimensioni minime loculo: l = 70/80; h = 70; p = 1%(piano deposito bara)

N° 5 file massimo fuori terra

21	CIMITERO GUIDONIA MONTECELIO I° AMPLIAMENTO	SETTORE H n° 4 (B2n)

TIPOLOGIE DELLE AREE: CAPPELLE

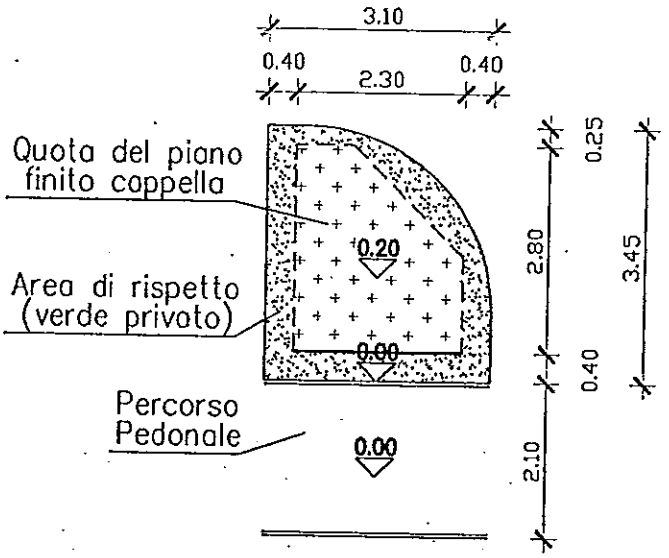

Superficie area: mq (3.10 x 3.45) – (1.60 x 1.60)/2 = mq 9.42

Superficie max coperta costruzione: mq (2.30x2.80) – (1.50x1.50)/2 = mq 5.32

Distanza laterale: minima ml 0.40

Distanza posteriore: minimal 0.25

Distanza anteriore: minimal 0.40 (area verde privato vincolato)

Altezza piano pavimento costruzione +0.20 (piano percorso pedonale)

Struttura: in C.A. minimo cm 10 spessore

Copertura: tetto con minimo 2 falde p max 35%

Rivestimento: in laterizio o intonaco o faccia vista

Colore: tonalita' del bianco e grigio per C.A. o intonaco / Rivestimento in laterizio colore laterizio

Tegole: laterizio o cemento

Colore tegole: laterizio o testa di moro

B2

Dimensioni minime loculo: l = 70/80; h = 70; p = 1% (piano deposito bara)

N° 4 file massimo fuori terra

22	CIMITERO GUIDONIA MONTECELIO II° AMPLIAMENTO	SETTORE L n°50 (B2n2)

TIPOLOGIE DELLE AREE: CAPPELLE A SCHIERA

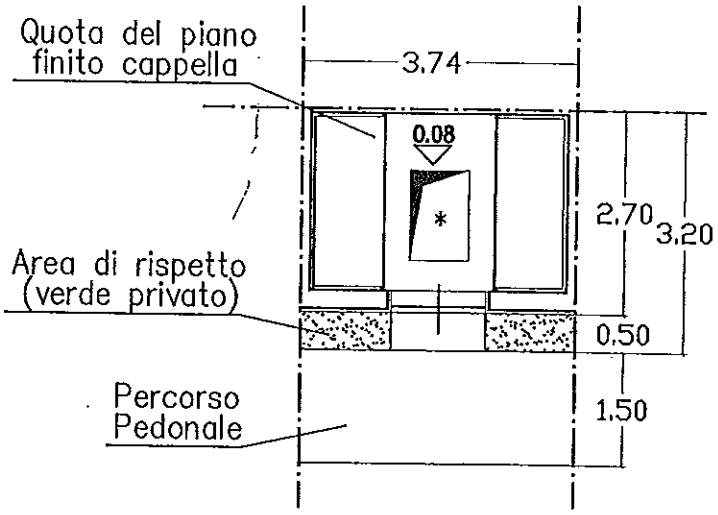

*L'apertura della botola deve avere una larghezza minima di cm 120 e una lunghezza minima cm 180.

	Superficie area mq (3.20 x 3.74) = mq 11.97
	Superficie max coperta costruzione: mq (2.70 x 3.74) = mq 10.10
	Distanza laterale: 0.00
	Distanza posteriore: 0.00
	Distanza anteriore minima ml 0.50 (area verde privato vincolato)
	Altezza piano pavimento costruzione +0.08 (piano percorso pedonale)
	Struttura: in C.A.
	Copertura: tetto piano
	Rivestimento: in travertino
	Colore: tonalita' travertino chiaro e noce
	Tegole: no
	Colore tegole: no
B2n2	Dimensioni minime loculo: l = 225; h = 70; p = 5% (piano deposito bara)
	N° 4 file massimo fuori terra e 5 interrate eventuale fila ossario

23	CIMITERO GUIDONIA MONTECELIO II° AMPLIAMENTO	SETTORE M n°50 (B2n2)

TIPOLOGIE DELLE AREE: CAPPELLE A SCHIERA

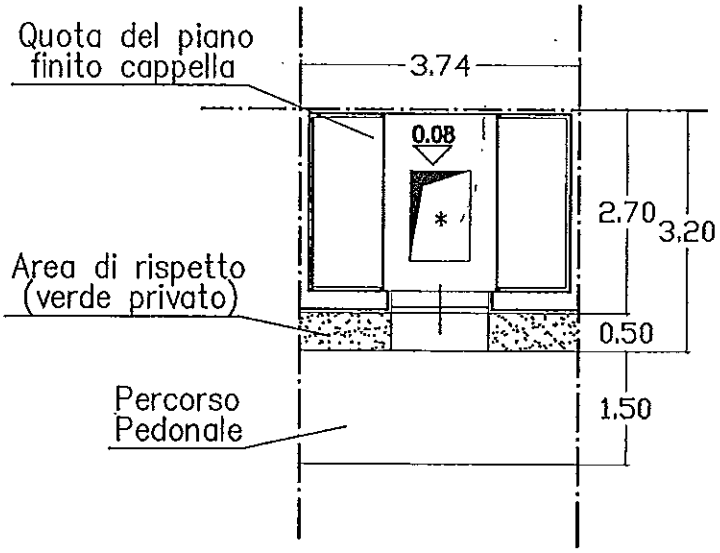

*L'apertura della botola deve avere una larghezza minima di cm 120 e una lunghezza minima cm 180.

	Superficie area mq (3.20 x 3.74) = mq 11.97
	Superficie max coperta costruzione: mq (2.70 x 3.74) = mq 10.10
	Distanza laterale: 0.00
	Distanza posteriore: 0.00
	Distanza anteriore minima ml 0.50 (area verde privato vincolato)
	Altezza piano pavimento costruzione +0.08 (piano percorso pedonale)
	Struttura: in C.A.
	Copertura: tetto piano
	Rivestimento: in travertino
	Colore: tonalita' travertino chiaro e noce
	Tegole: no
	Colore tegole: no
B2n2	Dimensioni minime loculo: l = 225; h = 70; p = 5% (piano deposito bara)
	N° 4 file massimo fuori terra e 5 interrate eventuale fila ossario

24	CIMITERO GUIDONIA MONTECELIO II° AMPLIAMENTO	SETTORE N n° 39 (B2n2)

TIPOLOGIE DELLE AREE: CAPPELLE A SCHIERA

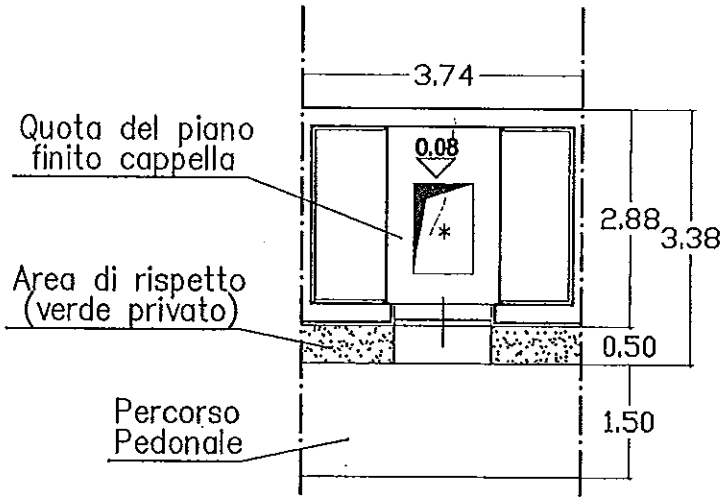

*L'apertura della botola deve avere una larghezza minima di cm 120 e una lunghezza minima cm 180.

	Superficie area mq (3.38 x 3.74) = mq 12.64
	Superficie max coperta costruzione: mq (2.88 x 3.74) = mq 10.78
	Distanza laterale: 0.00
	Distanza posteriore: ml 0.00
	Distanza anteriore minima ml 0.50 (area verde privato vincolato)
	Altezza piano pavimento costruzione +0.08 (piano percorso pedonale)
	Struttura: in C.A.
	Copertura: tetto piano
	Rivestimento: in travertino
	Colore: tonalita' travertino chiaro e noce
	Tegole: no
	Colore tegole: no
B2n2	Dimensioni minime loculo: l = 225; h = 70; p = 5% (piano deposito bara)
	N° 4 file massimo fuori terra e 5 interrate eventuale fila ossario

25	CIMITERO GUIDONIA MONTECELIO II° AMPLIAMENTO	SETTORE N n° 120 (B2n1)

TIPOLOGIE DELLE AREE: CAPPELLE ISOLATE

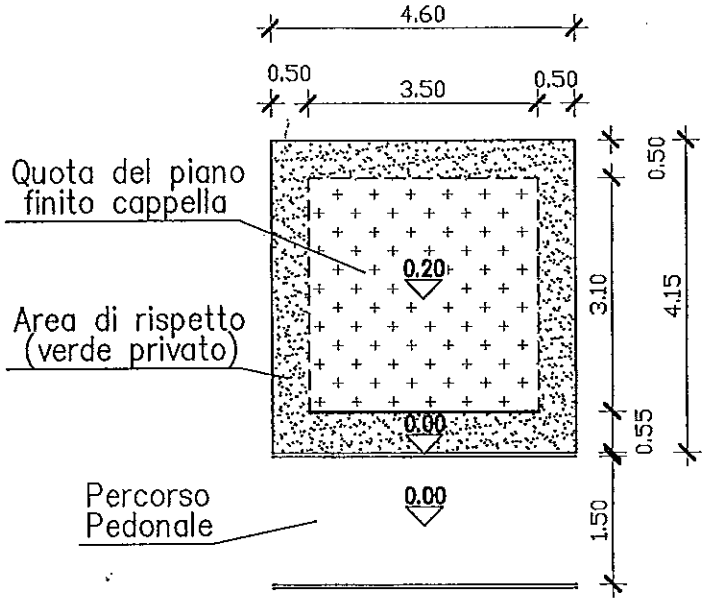

Superficie area mq (4.60 x 4.15) = mq 19.07
Superficie max coperta costruzione: mq (3.60 x 3.10) = mq 11.16
Distanza laterale minima ml 0.50
Distanza posteriore minima ml 0.50
Distanza anteriore minima ml 0.55 (area verde privato vincolato)
Altezza piano pavimento costruzione +0.20 (piano percorso pedonale)
Struttura: in C.A. minimo cm 10 spessore
Copertura: tetto con minimo 2 falde p max 35%
Rivestimento: in travertino o intonaco cemento a faccia vista
Colore: tonalita' grigio per C.A. o intonaco / Rivestimento in travertino colore chiaro e noce
Tegole: laterizio o cemento
Colore tegole: laterizio o testa di moro
Dimensioni minime loculo: l = 70/80; h = 70; p = 1%(piano deposito bara)
N° 4 file massimo fuori terra e 5 interrate eventuale fila ossario

B2n1

26	CIMITERO GUIDONIA MONTECELIO II° AMPLIAMENTO	SETTORE N n° 6 (B2n1)

TIPOLOGIE DELLE AREE: CAPPELLE ISOLATE

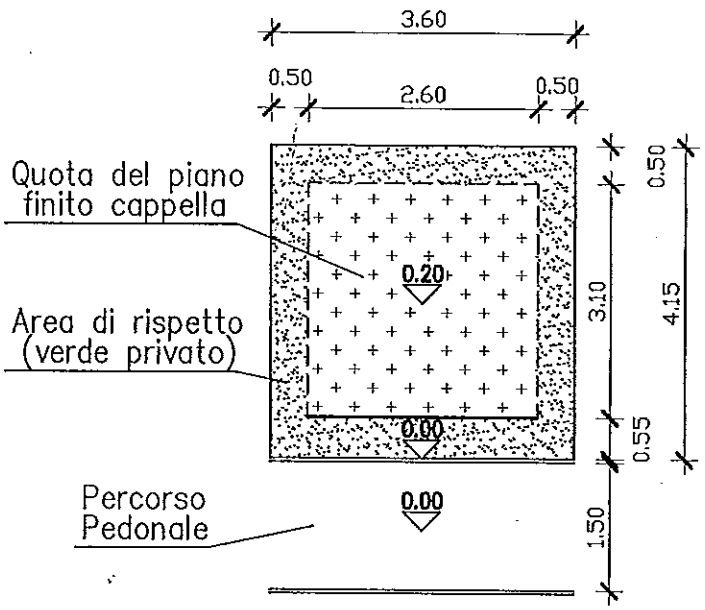

	Superficie area mq (3.60 x 4.15) = mq 14.94
	Superficie max coperta costruzione: mq (2.60 x 3.10) = mq 8.06
	Distanza laterale minima ml 0.50
	Distanza posteriore minima ml 0.50
	Distanza anteriore minima ml 0.55 (area verde privato vincolato)
	Altezza piano pavimento costruzione +0.20 (piano percorso pedonale)
	Struttura: in C.A. minimo cm 10 spessore
	Copertura: tetto con minimo 2 falde p max 35%
	Rivestimento: in travertino o intonaco cemento a faccia vista
	Colore: tonalita' grigio per C.A. o intonaco / Rivestimento in travertino colore chiaro e noce
	Tegole: laterizio o cemento
	Colore tegole: laterizio o testa di moro
B2n1	Dimensioni minime loculo: l = 70/80; h = 70; p = 1%(piano deposito bara)
	N° 4 file massimo fuori terra e 5 interrate eventuale ossario